Steckerbelegung 22 E-Motor

1 Leerlaufregler K 40/Kl.12
Kraftstoffpumpenrelais K 31/Kl.50
Zündspule L 2/Kl.1
2 Drosselklappenschalter S 44/Kl.2
Leerlaufregler K 40/Kl.8
3 Drosselklappenschalter S 44/Kl.3
4 Anlasser M 1/Kl.50
Kraftstoffpumpenrelais K 31/Kl.50
5 Luftmengenmesser P 11/Kl.5/1
Masse
7 Luftmengenmesser P 11/Kl.7
8 Luftmengenmesser P 11/Kl.8
9 Drosselklappenschalter S 44/Kl.9/4
Luftmengenmesser P 11/Kl.9/3
Kraftstoffpumpenrelais K 31/Kl.87
Einspritzventile Y 7/Ka.Nr. 31-34 (Zyl. 1-4)
10 Temperaturfühler Kühlmittel P 12/Kl.10
12 Einspritzventile Y 7/Ka.-Nr. 12/1-12/4
13 Masse

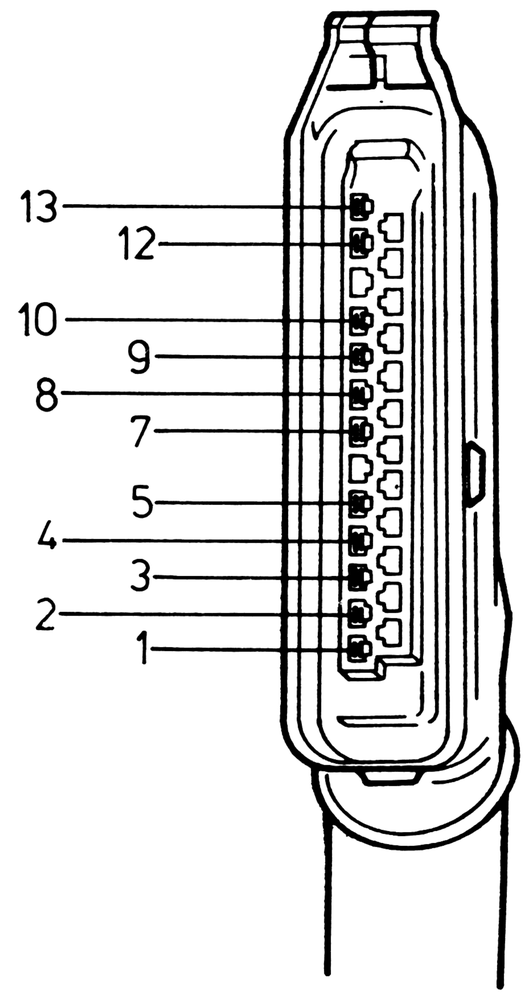

Stromlaufplan LE-Jetronic (22 E-Motor)

(Auszug aus dem Hauptschaltplan)

F 10 Sicherung, Kraftstoffpumpe
K 15 Steuergerät, LE-Jetronic
K 31 Relais, Kraftstoffpumpe
K 40 Leerlaufregler
K 46 Zündsteuergerät
K 52 Zündverstellgerät
L 2 Zündspule (Hallgeber-System)
M 21 Kraftstoffpumpe
M 33 Stellglied, Leerlauf
P 11 Luftmengenmesser
P 12 Temperaturfühler, Kühlmittel
S 44 Drosselklappenschalter
S 66 Unterdruckschalter
S 74 Temperaturschalter, Kühlmittel
S 75 Temperaturschalter, Öl
Y 7 Magnetventile
Y 11 Hallgeber
Y 22 Zündverteiler
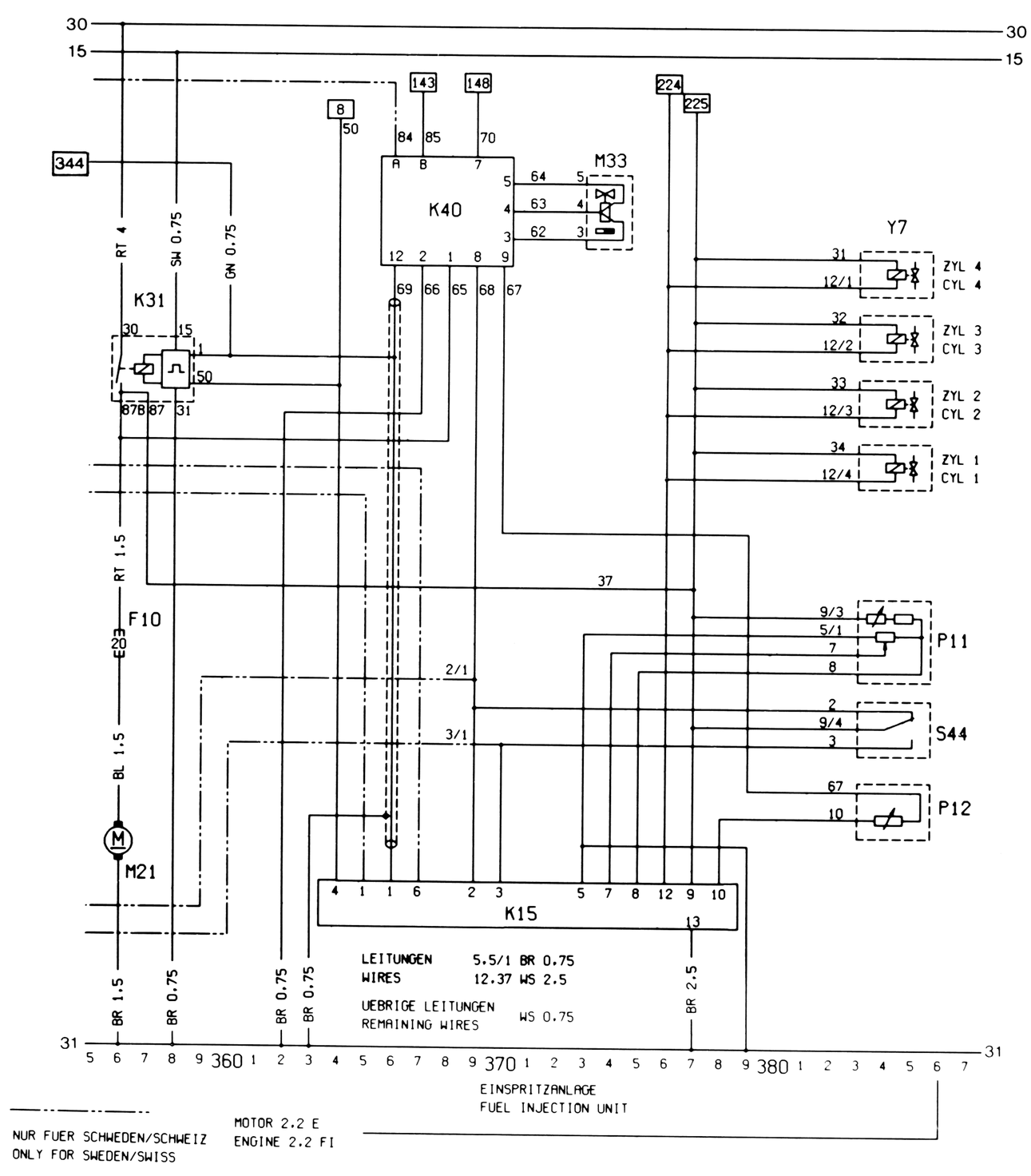
8 zum Anlasser M 1/Kl.50
143 zum Relais Klimaanlage K 6/Kl.87
148 zum Relais Gebläse, Klimaanlage K 7/Kl.30
224 Relais, Bordcomputer K 36/Kl.87
225 Relais, Bordcomputer K 36/Kl.86
344 Zündspule L 2/Kl.1